План прокладываемой сети и полосы отвода от ШР 15 до ВУЩ-15-2

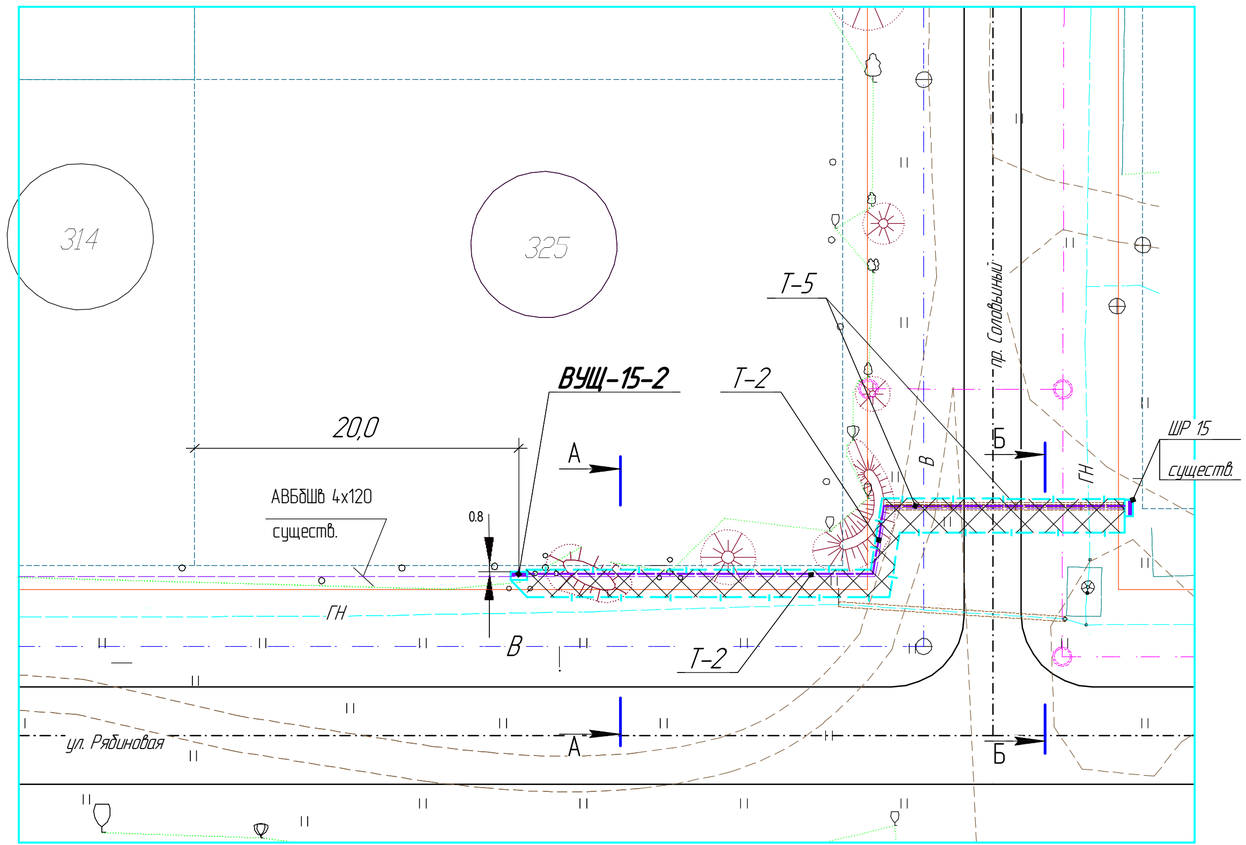

Условные обозначения:

- граница полосы отвода и благоустройства территории
- проектируемый низковольтный кабель 0,4кВ
- "красная линия"

Т-2, Т-5 - тип траншеи по альбому А5-92 и 201-14-671.2-ЭС

- К1 - бытовая канализация
- В - водопровод
- ГН - газопровод низкого давления
- существующий н/в кабель

Б-Б

Т-5 L=15,0 м

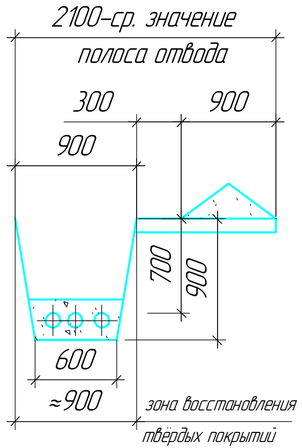

А-А

Т-2 L=26,0 м

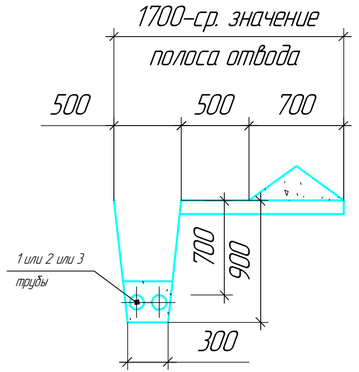

1. Ширина полосы отвода варьируется от 1,7 м до 2,1 м. Ширина полосы отвода в зависимости от типа прокладываемых траншей с указанием длины участков прокладываемых трасс - см. А-А и Б-Б. Грунт складировать со стороны края траншеи на территории, свободной от подземных коммуникаций.
2. Общая длина полосы отвода 41,0 м.
3. S полосы отвода ≈ 76,0 м^2.

						201-14-671.2-ПП0			
						Г. Саров. ОАО "СЭСК"			
Изм.	Кол.уч.	Лист	№док.	Подп.	Дата				
Разраб.		Дронова			09.14г.	Низковольтные сети ТП-228 ШР 15 - ВУЩ-15-2 ШР 12 - ВУЩ-12-1	Стадия	Лист	Листов
ГИП		Лесняк					П	5	6
Рук. службы		Жижинов				План прокладываемой сети и полосы отвода от ШР 15 до ВУЩ-15-2	Проектно-конструкторский отдел Служба развития производства и проектирования ОАО "Обеспечение РФЯЦ-ВНИИЭФ"		

Согласовано

Взам. инв. №

Подп. и дата

Инв. № подл.